InHand Networks

VT310 Vehicle Telematics 系列

智能车载追踪网关

VT310 是一款可靠耐用、功能丰富，性能强劲的车载追踪器。VT310 具有 IP66 高等级防护、独特的低功耗设计，可在恶劣环境中稳定工作，在车辆熄火后也能长时间运行。这款追踪器集成了 LTE、GNSS、陀螺仪和惯性传感器，并具有强劲的处理计算能力和多线程操作系统，实时精准定位车辆位置，统计车辆里程，实时监测紧急制动、加速、撞击等突发事件，维护运输货物安全，并记录分析驾驶员行为；丰富的 I/O 接口，可远程监控多种车载外设，例如：报警器，传感器，开关，点火状态，控制器等；支持标准的OBD-II, J1939, J1708 等车辆诊断协议，追踪车辆运行状态，实现预防式维护。VT310 支持主流车队管理平台，帮助车队运营者全方位监控和管理车辆与驾驶员。

典型应用场景

特点和优势

+ 高性能车载追踪网关

VT310支持LTE CAT M1、CAT 1和CAT 4，在节能的同时持续提供可靠的连接。内置GNSS模块和惯性导航系统，可实现高精度实时定位追踪；凭借陀螺仪，VT310能够持续监控驾驶行为，保障的行车安全。

+ 可扩展的接口

VT310配备双CAN总线，非常适合重型设备等车辆使用。它支持ODB-II J1939和J1708等常见车辆诊断协议。

接口丰富，包括串口、I/O、蓝牙和1-Wire。

+ 多种 IoT Cloud 支持

AWS 、Azure、Wialon 、ThingsBoard、MQTT Cloud、Customer Private Cloud、Other

+ 本地缓存信息

缓存超过30000个位置记录，让您在互联网连接不可用时无需担心数据丢失。

+ 为车载而设计

IP66防护等级，保护产品免受水和灰尘的侵害。9~48V的宽电压范围涵盖了所有类型的车辆电源。VT310由1200mAh锂电池供电，机器关闭后仍能继续工作。

+ 安装简单

VT310内置蜂窝和GPS天线，便于在道路上安装和部署。

尺寸与接口

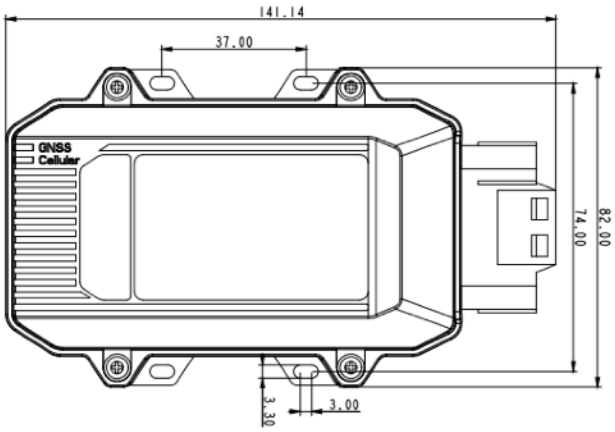

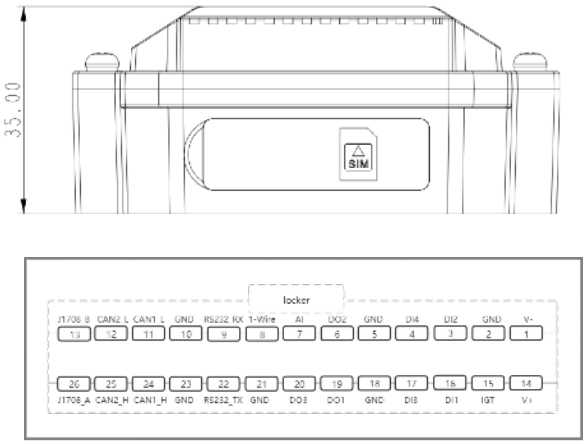

PIN 定义

详细规格

InVehicle T310				
网络制式		LTE CAT-M / CAT1 / CAT4		
天线		LTE FPC built-in antenna	GNSS Bluetooth Antenna	Ceramic built-in antenna
定位	Satellite Support	GPS/GNSS/A-GNSS		
	Channel	31 channels		
	Sensitivity	-162 dBm, initial positioning time 32s	Collection Sensitivity	-156 dBm (hot start); -148 dBm (cold start)
	Location Accuracy	2.5m (CEP50)		
	Update Frequency	1Hz by default, max. 10Hz		
	Low Power Consumption	Continuous operation: <15mA (@ 3.3V single system positioning)		
内置传感器	Acceleration	Measurement range: ±2 / ±4 / ±8 / ±16g		
	Angular Velocity	Measurement range: ±125 / ±250 / ±500 / ±1000 / ±2000dps		
蓝牙		Bluetooth 4.1		
工作电压	Working Voltage	9-48V DC		
	Power Consumption	0.45W	0.55W	0.77W
环境	Operating Temperature:	-40 ~ 85 ℃ (Connected to main power)		
		-20 ~ 60 ℃ (Powered by internal battery)		
	Humidity	95% RH @ 50 ℃ non-condensing		
	ESD	IEC 61000-4-2 (4KV test)		
电池特性	Capacity	1200mAh		
	Rated Voltage	3.7V		
	Cut-off Voltage	4.2V		
	Battery Material	Lithium-ion battery		
	Working Temperature	Charging: 0 ~ 45 ℃; Discharging: -20 ~ 60 ° C		
	Storage Temperature	For 1 month: -20 ~ 45 C; For 6 months: -10 ~ 35 ℃		
机械特性	Shell Material	Engineering plastic + engineering plastic alloy (PC + ABS)		
	Dimensions	Approximately 141 x 82 x 35 mm		
	Weight	152g		
	Protection Rating	IP66		
车载接口	CANBus	2 channels		
	J1708/RS485	1 channel	Serial Port	RS232
I/O	Ignition Signal	1 channel		
	Digital Input	4 channels	Digital Output	3-channels (max. 300 mA)
	1-Wire	1 channel, 4 sensor		
	Analog Input	1 channel	Analog Input	1 channel
其他接口	SIM Card Slot	2FF, push-in slot		
	I/O	26 PIN		
	LED Indicator	2 LED indicators: cellular status, GNSS status		
软件功能	Cloud platform	AWS IoT、 Azure IoT、Aliyun IoT、Wialon、Traccar、GPSWox、WhiteLable Tracking、Thingsboard、Customer patform		
	Transport protocol	TCP、UDP、HTTP、 MQTT		
	Vehicle Data	OBDII 、J1939、 J1708		
	RS232/RS485	Transparent、Modbus protocol data acquisition		
	Event Alarm	Collision detection、Motion detection、Overspeed、IO change、ignition signal detection etc.		
		Report support SMS or FlexAPI over TCP/UDP/MQTT		
	ELD	Forward vehicle data via BLE		
配置方法	Configuration Tool	RS232 or Bluetooth		
认证		CE, FCC, IC, PTCRB, E-Mark		

订购信息

Model	Cellular Type	Cellular	Region
VT310-FQ58-B	LTE FDD: B1/B3/B5/B8 LTE TDD: B34/B38/ B39/B40/ B41 WCDMA: B1/B8I GSM: 900 /1800MHz	CAT4	中国
VT310-FQ53-B	LTE FDD: B1/B3/B5/B8/B20/B28	CAT1	欧洲、亚太
VT310-FQ08-B	LTE-FDD B1/2/3/4/5/7/8/12/13/18/19/20/25/26/28/66 LTE-TDD B34/38/39/40/41 WCDMA B1/2/4/5/6/8/19 GSM/EDGE B2/3/5/8	CAT4	全球
Example	V310-FS08-B: supports LTE CAT 4, can be used in Global.		

可选配件

Cable	Picture	Order Code	Specifications
26 PIN All-in-one Test Cable		SCAB000229	电缆有P1和P2端：P1是26PIN母头，连接到VT310；P2是开放端，需要9-48V适配器。适用于工程环境和室内测试。
OBD-II 7 PIN All-in-one Cable		SCAB000231	该线缆有P1、P2和P3端：P1是26PIN母头，连接到VT310；P2是连接到车辆的OBD-II公头；P3是连接到点火开关的点火信号端子。适用于具有OBD-II车辆诊断接口的重型卡车，并通过接口为VT310供电。
OBD-II 26 PIN All-in-one Cable		SCAB000232	该线缆有P1、P2、P3和P4端：P1是26PIN母头，连接到VT310；P2是连接到车辆的OBD-II公头；P3是包括I/O、RS232-1和1-Wire的开放端；P4是连接到点火开关的点火信号端子。适用于具有OBD-II车辆诊断接口的重型卡车，并通过接口为VT310供电。推荐给需要DI、DO、AI、1-Wire设备或车载控制器的客户。

关于我们

北京映翰通网络技术股份有限公司（股票代码：688080）是物联网（IoT）技术公司，成立于2001年，工业级联网通信产品&物联网整体方案提供商。公司目标市场主要聚焦于工业与楼宇IoT、数字能源、智慧商业、企业网络、车载与运输五大业务板块，为客户提供工业物联网通信产品及物联网领域“云+端”整体解决方案，产品广泛适用于智能制造、智能电网、智能交通、智能零售等应用场景。公司始终坚持打造自主高端品牌，客户及合作伙伴包括国家电网、南方电网、通用电气、施耐德电气、农关山泉、G巨医疗等世界知名企业，市场范围覆盖中国、美国、法国、德国、英国、意大利等全球主要发达工业国家。

北京总部

地址：北京市朝阳区紫月路18号院3号楼5层501
电话：010-84170010
邮编：100012

File no.: Version 1.4 Nov. © 2024 InHand Networks Inc. All rights reserved.
InHand Networks Inc. reserves the right to update or modify this document without prior notice.